e-drive flex, assistance motorisée

Descriptif

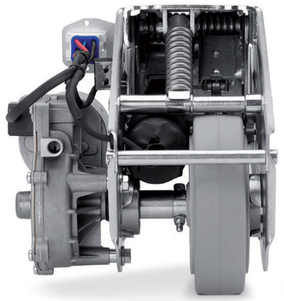

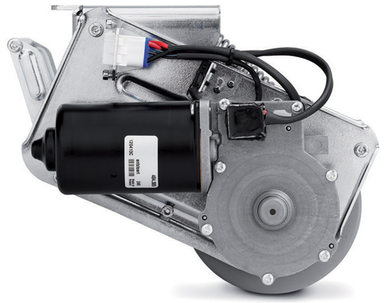

(1)

e-drive flex
Assistance
motorisée

(1) Roulette e-drive flex
(2) Unité de contrôle
(3) Commande manuelle
(4) Kits de montage sur tubes (différents diamètres disponibles) ou surface plane
(5) Module batterie 10,4 Ah avec chargeur (6)

(2)

(3)

(4)

(5)

Câble (5)

(6)

Exemples
d'applications pour
e-drive flex

Logistique
- Picking
- Chariot colis
- Bases roulantes

Restauration
- Dessertes et chariots repas
- Chariots mise en température

Hôtel
- Chariots de service
- Chariots de blanchisserie
- Chariots à bagages

Hôpitaux
- Chariots repas
- Chariots réchauffe
- Tables chirurgicales

Caractéristiques

Catégorie :	Roue motorisée
Roue :	Caoutchouc élastique non-tachant, Shore 63 A, Ø 125 mm
Tension :	24 V DC
Température d'utilisation :	5°C à 40°C
Température de stockage :	-20°C à 50°C
Performance :	Effort de poussée jusqu'à 25 DaN
Consommation moteur d'entraînement :	73,1 W
Vitesse max. :	4 km/h
Capacité batterie :	10,4 Ah (lithium)
Réglage :	Interface USB
Indice de protection :	IPX4 (projection d'eau)
Humidité max. :	90% sans condensation
Certification :	Certifié DIN ISO 13849 Conforme à la directive 2006/42/CE

Le produit est conforme aux exigences de santé et de sécurité essentielles spécifiées par la directive Machines 2006/42 / CE. (Annexe 2, partie 1, article B pour les machines incomplètes.)

12/2018 © Copyright

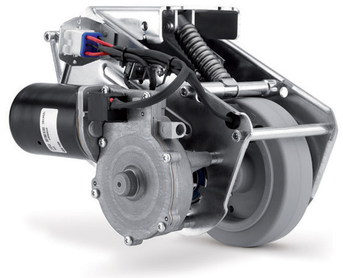

E-DRIVE FLEX

LA ROULETTE MOTORISÉE

TENTE
BETTER MOBILITY. BETTER LIFE.

e-drive flex, assistance motorisée

Améliorez votre productivité et les conditions de travail

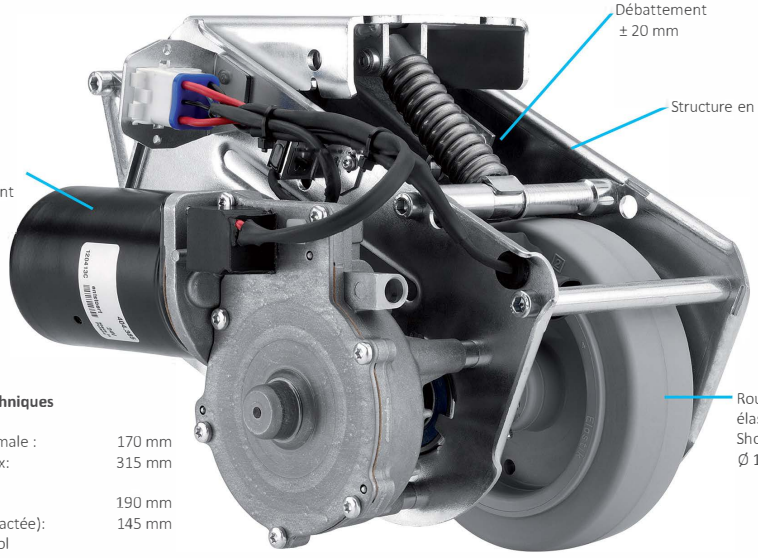

Données Techniques

Hauteur optimale :	170 mm
Longueur max:	315 mm
Largeur :	190 mm
Hauteur (retractée):	145 mm
Pression au sol maximale:	400 N
Poids:	6 kg
Indice de protection:	IP X4

Charge minimale : 40kg

- Déplacement des charges lourdes facilité.
- Augmente la productivité en économisant les efforts.
- Adaptable sur chariots existants
- Commande intuitive
- Prévention santé et sécurité. Réduction des risques de TMS.
- Programmation adaptable aux besoins
- Ajustement de la vitesse (avant et arrière)

La position haute permet de conserver les caractéristiques initiales du chariot.

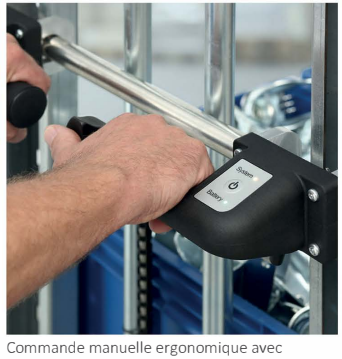

Commande manuelle ergonomique avec indicateur LED.

Fixation commande manuelle (horizontale ou verticale) sur tube ou surface plane.