Elévateurs CCTV pour caméras analogiques et IP/PoE / CAT5

Idéale pour la maintenance et l'entretien de caméras et d'équipements audio. Des contacts sécurisés évitent les distorsions d'image lorsqu'utilisés avec des caméras. Comptatible avec les applications nécessitant une catégorie 5 ou IP/PoE.

CSI-12M/3+4 CCTV

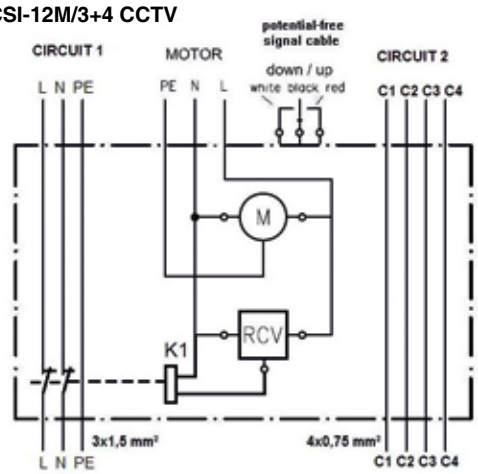

CSI-12M/CAT5 CCTV

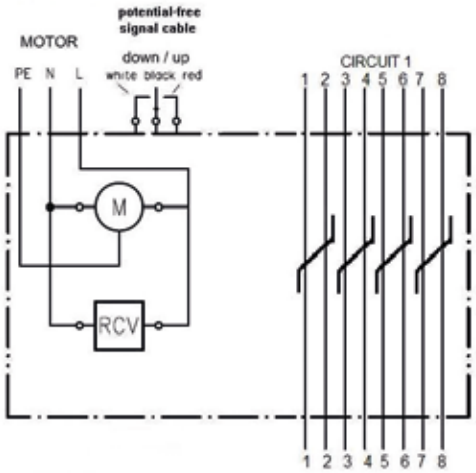

Dimensions: voir CSI-12 M (p.9)

Elévateurs CCTV	CSI-12M/3+4 CCTV	CSI-12M/CAT5 CCTV
Capacité de levage	5-12 kg	5-12 kg
Course verticale	15 m	15 m
Câble de suspension	simple	simple
Alimentation moteur / données	séparés	séparés
Alimentation moteur	100-277V AC/50-60Hz; 30W	
Circuit puissance	16A, 230V AC	-
Contact auxiliaire / capacité	6A, 42V AC	PoE
Indice de protection / classe	IP 54/I	IP 54/I
Plage de températur	-15 °C à + 60 °C	-15 °C à + 60 °C
Poids net / emballé	3,5 / 3,9 kg	3,5 / 3,9 kg

Les caract®ristiques de cette documentation sont donn®es ¨ titre d'information non contractuelle et peuvent ° tre modifi®es sans pr®avis.